COPERTURA

STRUTTURE INFERIORI

APERTURA NEL SOLAIO

CARICHI SOLAIO	SOVRACCARICO PERMANENTE (escl. p.p.)	SOVRACCARICO ACCIDENTALE	SOVRACCARICO NEVE
TETTO IN LEGNO	100 kg/mq.	50 kg/mq.	125 kg/mq.

FARE PROSEGUIRE I PILASTRI FINO ALLA QUOTA DI IMPOSTA DEL TETTO

N.B. VERIFICARE LE MISURE CON I DISEGNI ARCHITETTONICI
N.B. VERIFICARE LE FOROMETRIE CON I DISEGNI ARCHITETTONICI

MENSOLA IN C.A. 20x60cm

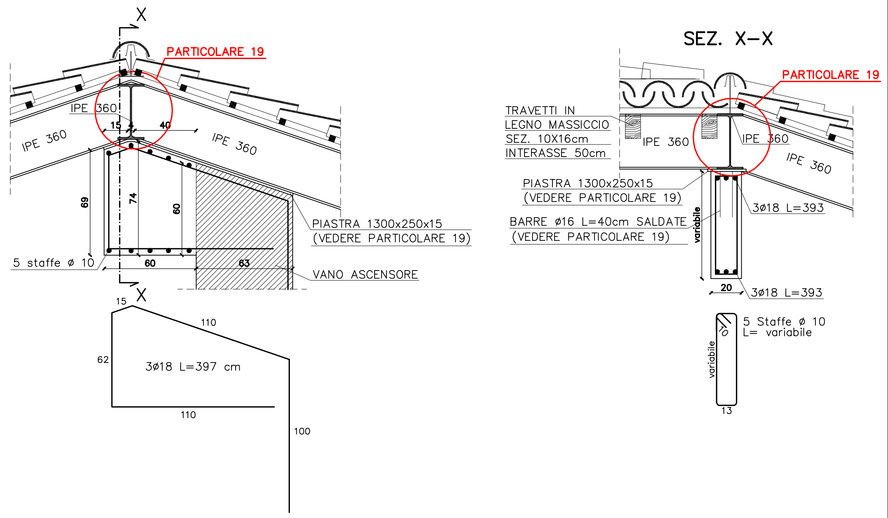

CORDOLI MURI PERIMETRALI SEZIONE Y-Y

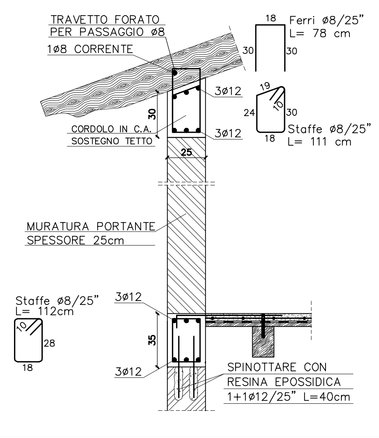

CORDOLO 30X25

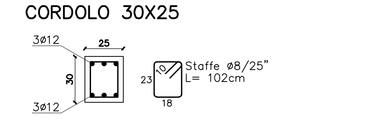

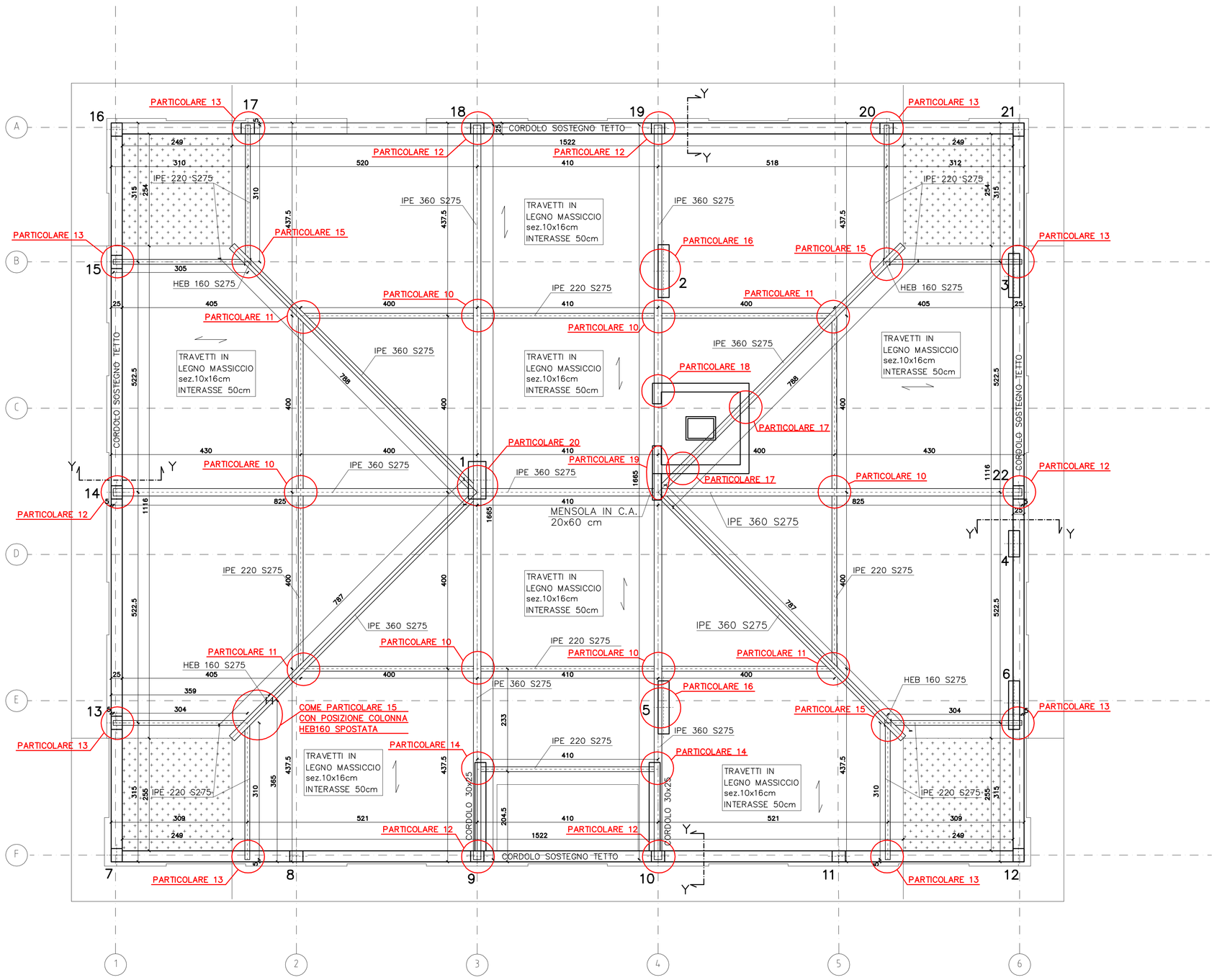

MATERIALI:

CALCESTRUZZO C25/30
Classe di esposizione:
XC2 per FONDAZIONI
XC1 per PILASTRI-TRAVI-SOLAI-AGGETTI-SCALE
Classe di consistenza:
S3 per FONDAZIONI
S4 per PILASTRI-TRAVI-SOLAI-AGGETTI-SCALE
Diametro inerte < 20 mm

ACCIAIO PER C.A. B450C f_{yk}=450 N/mmq
Rete elettrosaldata f_{yk}=450 N/mmq
$\frac{\phi\ min}{\phi\ max} \geq 0,60$

ACCIAIO PER PROFILI S275 f_{yk}=430 N/mmq

LEGNO LAMELLARE GL24h $f_{m,k}$=24 N/mmq
$f_{v,k}$=2,7 N/mmq

AVVERTENZE PER L'IMPRESA ESECUTRICE:
CONTROLLARE LA CORRISPONDENZA DELLE MISURE, DELLE QUOTE E DEI PARTICOLARI COSTRUTTIVI CON I DISEGNI ARCHITETTONICI.

CONTROLLARE IN CANTIERE LE LUNGHEZZE DELLE BARRE D'ACCIAIO.

ESEGUIRE SOTTO LE FONDAZIONI UNO STRATO DI CLS DOSATO A 1,5 QL DI CEMENTO PER MC. DI IMPASTO (SPESSORE 10 CM).

AVVERTIRE LA DIREZIONE LAVORI PRIMA DI OGNI GETTO.

COMUNE DI AZZANO SAN PAOLO
PROVINCIA DI BERGAMO

RISTRUTTURAZIONE PALAZZOMUNICIPALE:
MESSA IN SICUREZZA, ADEGUAMENTO STRUTTURALE E FUNZIONALE - 1° LOTTO

Finser S.p.a.
Corso Giacomo Matteotti 10
20121 MILANO ITALY

COMMITTENTE
COMUNE DI AZZANO SAN PAOLO
Piazza IV Novembre,
24052 Azzano San Paolo (BG)

RESPONSABILE COORDINATORE PER LA PROGETTAZIONE
ARCH. EMILIO PREMARINI
Via Villa Mirabello, 6 - 20125 Milano
Tel. +39 02 69016919
studio@premarini.it - www. studiopremarini.it

PROGETTO ARCHITETTONICO
DEB ARCHITETTI
Via Portico, 59/61 - 24050 Orio al Serio (BG)
Tel. +39 035 530 050
info@deottostudio.com - www. deottostudio.com

PROGETTO STRUTTURE
STUDIO DI INGEGNERIA Dott. Ing. Giovanni Battista Scolari
Via R. Ruffilli, 2 - 24035 Curno (BG)
Tel. +39 035 463983
gb.scolari@libero.it

PROGETTO IMPIANTI ELETTRICI
STUDIO ASSOCIATO SCANDIELLA
Via A. Tosi, 7 - 24020 Rovetta (BG)
Tel. +39 0346 74720
studio@studioscandiella.it

PROGETTO IMPIANTI MECCANICI
STUDIO TECNICO ROSSI
Perito Industriale TRANQUILLO
Piazza Caduti, 7 - 24020 Cazengo (BG)
Tel. +39 035 740400
info@rossitranquillo.it

COMPUTO METRICO ESTIMATIVO, CAPITOLATO, ANALISI PREZZI, PIANO STRAORDINARIO
GEOM. PIERANGELO DOLCI
Via L. De Vinci, 25 - 24020 Torre Boldone
Tel. +39 035 345179
pierangelo@studiodolci.it

COORDINATORE SICUREZZA IN PROGETTAZIONE E SICUREZZA ANTINCENDIO
ARCH. EMILIO PREMARINI
Via Villa Mirabello, 6 - 20125 Milano
Tel. +39 02 69016919
studio@premarini.it - www. studiopremarini.it

RESPONSABILE DEL PROCEDIMENTO
GEOM. ROSSANO CONSOLI
Piazza IV Novembre - 24052 Azzano San Paolo (BG)
Tel. +39 035 532215
settore.servizitecnici@comuneazzanosanpaolo.gov.it

TAVOLA
PDE_ST **10**

SCALA
1:50

OGGETTO
PIANTA COPERTURA

PROGETTO DEFINITIVO/ESECUTIVO

REVISIONE

Revisione	Data	Revisore	Note
00	nov. 2013		

Copyright © - Tutti i diritti sono riservati. La riproduzione anche parziale è vietata. La scala di disegno è puramente indicativa. Non effettuare misure su questo disegno, fare riferimento alle quote scritte. TUTTE LE MISURE VANNO VERIFICATE IN CANTIERE